CIĄG PIESZO-ROWEROWY (przejazd pieszo-rowerowy) | ISTNIEJĄCA JEZDNIA

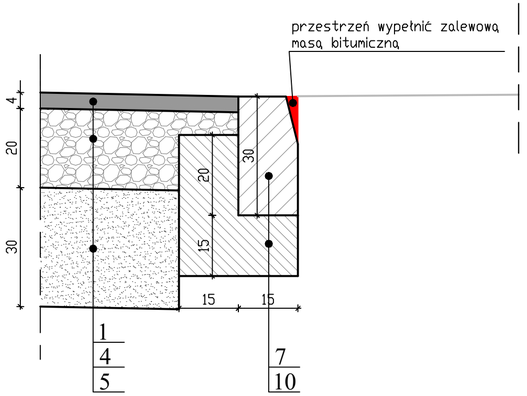

ZIELEŃ | ŚCIEK MULDOWY | ZIELEŃ

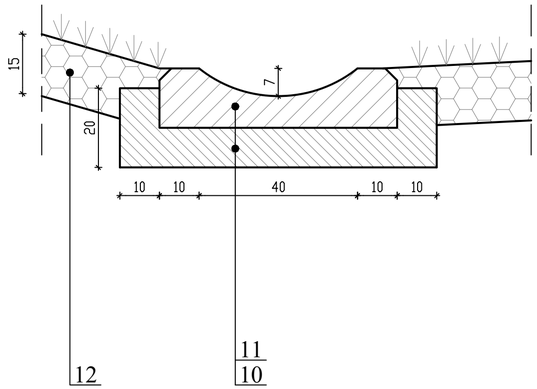

CIĄG PIESZO-ROWEROWY | ZIELEŃ

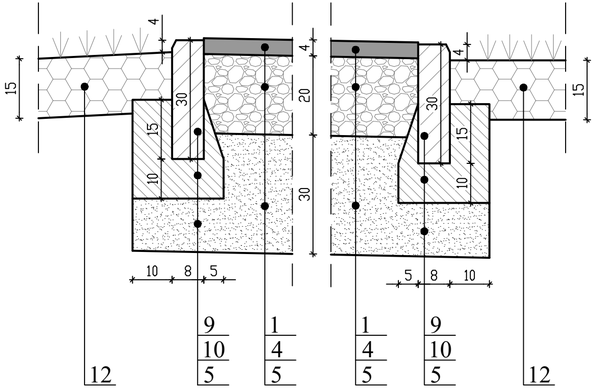

CHODNIK | CIĄG PIESZO-ROWEROWY

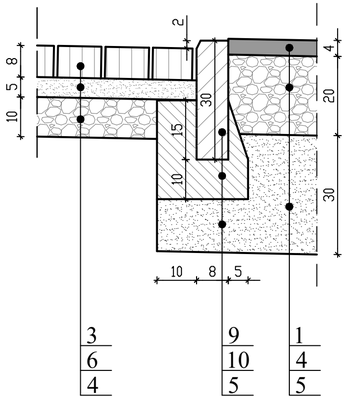

CHODNIK | ZIELEŃ

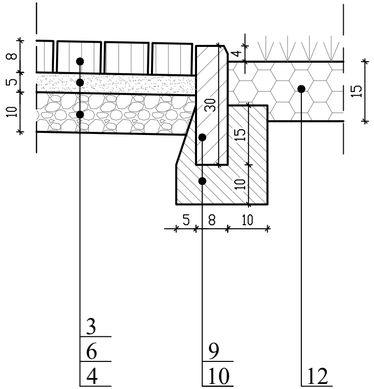

CIĄG PIESZO-ROWEROWY | ISTNIEJĄCA JEZDNIA

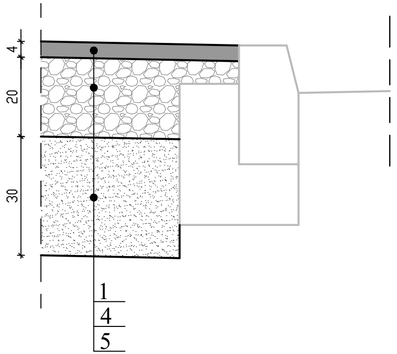

CHODNIK | ISTNIEJĄCA JEZDNIA

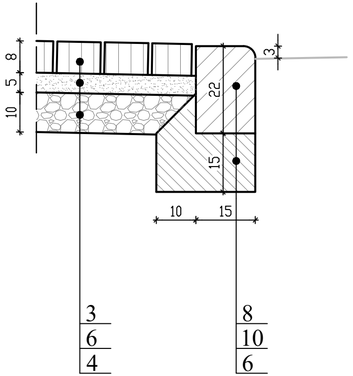

LEGENDA:

1. Warstwa ścieralna:
   - z AC8S, dla ciągów pieszo-rowerowych - gr. 4cm,
2. Warstwa wiążąca:
   - z AC16W, dla ciągów pieszo-rowerowych - gr. 5cm,
3. Warstwa ścieralna z kostki betonowej typu polbruk (cegła):
   - koloru szarego, dla chodników - gr. 8cm,
4. Podbudowa zasadnicza z kruszywa łamanego 0/31,5 stabilizowanego mechanicznie C90/3:
   - dla chodników - gr. 10cm,
   - dla ciągów pieszo-rowerowych - gr. 20cm,
5. Warstwa odsączająca z piasku - gr. 30cm,
6. Podsypka cementowo-piaskowa (1:4) - gr. 5cm,
7. Krawężnik betonowy prosty o wym. 15x30x100cm (wtopiony lub wystający 0 lub12cm),
8. Krawężnik betonowy najazdowy o wym. 15x22x100cm (wystający 3cm),
9. Obrzeże betonowe o wym. 8x30x100cm,
10. Ława z oporem z betonu C12/15 (wymiary zgodnie z rysunkiem),
11. Sciek muldowy o szerokości 60cm,
12. Warstwa humusu z obsianiem mieszanką traw niskich - gr. 15cm

OLPRO
BIURO PROJEKTOWO-REALIZACYJNE **OLPRO**
65-722 Zielona Góra, ul. Dekoracyjna 3
tel. (fax) 068 456 15 53
email: olpro@poczta.onet.pl

PROJEKT BUDOWLANY

Inwestycja: "PRZEBUDOWA DROGI KRAJOWEJ NR 35 - UL. GEN. WŁADYSŁAWA SIKORSKIEGO (KM 17+757+KM 18+820) W WAŁBRZYCHU W ZAKRESIE BUDOWY CIĄGU PIESZO-ROWEROWEGO WRAZ Z OŚWIETLENIEM" w ramach zadania inwestycyjnego pn.: "Ograniczenie niskiej emisji poprzez wprowadzenie zrównoważonej mobilności miejskiej i podmiejskiej - ciąg pieszo-rowerowy przy ul. Sikorskiego"

Adres: Wałbrzych, ul. gen. Władysława Sikorskiego

Działki: 27/1, 32/2, 302/5, 304/3, 311/4, 317/4, 318/4, 319/3, 597/4, 599/1, 601/1, 603/4, 611/3, 617/2, 620/2, 620/6, 621/2, 621/3, 623/3, 625/1, 626/8, 629/11, 629/13, 629/16, 653/13, 653/18, 658/3, 672/1, 673/1, 674/1, 675/1, 680/1 - obręb 33 Podgórze

Inwestor: GMINA WAŁBRZYCH - ZDKiM W WAŁBRZYCHU

Umowa: | Data: 05.2017

Stadium:

Rysunek: SZCZEGÓŁY KONSTRUKCYJNE

Skala: 1:10 | Nr rysunku: 3

Stanowisko:	Imię i nazwisko:	Uprawnienia:	Branża:	Podpis:
Projektant:	mgr inż. Mariusz Olkisz	LBS/PWOD/0056/06	Drogowa	
Sprawdzający:	mgr inż. Maciej Emilianów	LBS/0080/PBD/16	Drogowa	