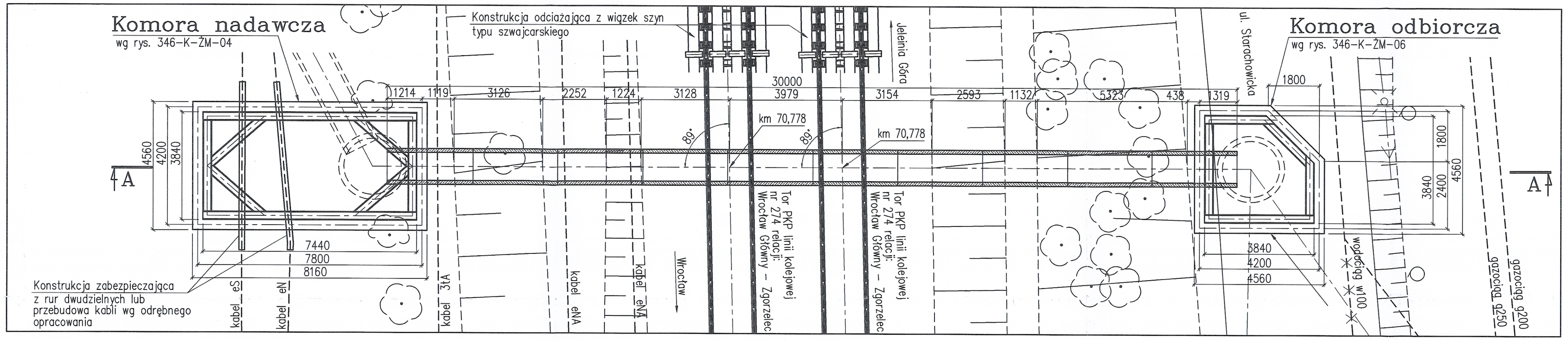

B–B

skala 1:10

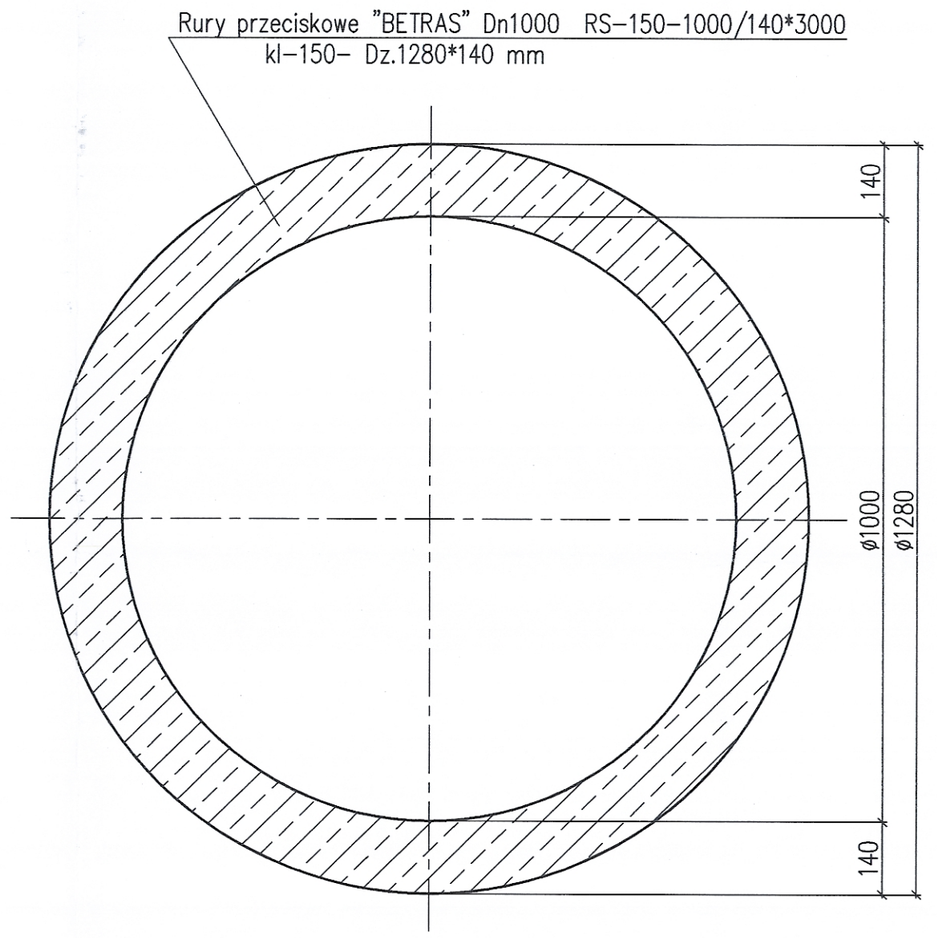

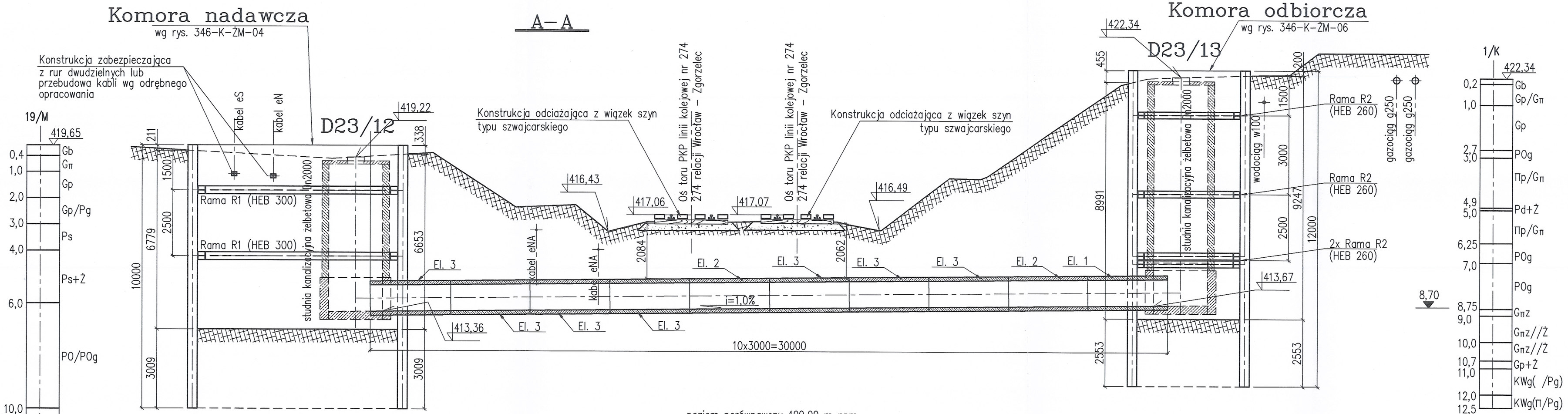

poziom porównawczy 409,00 m npm

| | | |