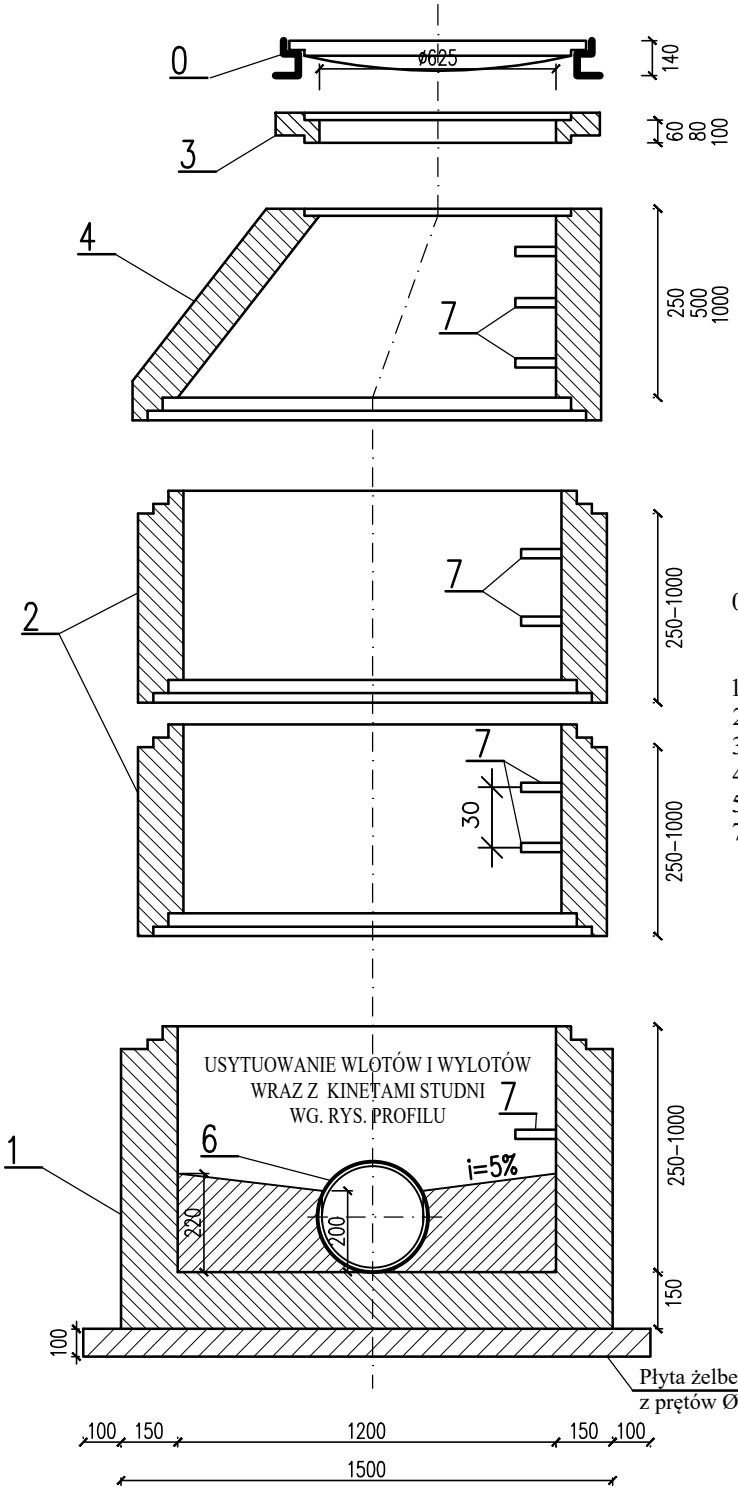

LEGENDA:

0 - Właz okrągły żeliwny Ø600; typ D400/C250/B125 bez wentylacji, pokrywa z wypełnieniem betonowym (beton klasy C35/45)
1- Prefabrykowane dno studni, betonowe Ø1200
2- Kręgi betonowe Ø1200
3- Pierścień dystansowy betonowy
4- Zwężka betonowa Ø1200/Ø625
5- Tuleja ochronna zabetonowana betonem wodoszczelnym,
7- Stopnie złazowe kanałowe, zabezpieczone tworzywem przed poślizgiem, rozmieszczone w pionie co 25 cm do 30 cm, w układzie drabinkowym, w odległości 15 cm od ściany studzienki.

UWAGA:

Elementy prefabrykowane - dno studni, kineta studni, kręgi, pierścienie dystansowe wykonać z betonu o prametrach :
- beton klasy C 35/45 o w/c ≤0,45,
- kruszywa grube łamane bazaltowe,
- wodoszczelność W8,
- cement siarczanoodporny CEM IIIA42,5 lub HSR 42,5 w ilości 360 kg/m³,
- nasiąkliwość betonu <4%,

Płyta żelbetowa (beton C12/15), siatka z prętów Ø3 zbrojonych krzyżowo 20x20cm.

PROJEKT BUDOWLANY

BIURO PROJEKTOWO-REALIZACYJNE **OLPRO**
65-722 Zielona Góra, ul. Dekoracyjna 3
tel. (fax) 068 456 15 53
email: olpro@poczta.onet.pl

Inwestycja:	PRZEBUDOWA DROGI GMINNEJ NR 116545D-UL.PRZEMYSŁOWA W WAŁBRZYCHU W RAMACH ZADANIA PN.: PRZEBUDOWA ULICY PRZEMYSŁOWEJ WRAZ Z BUDOWĄ PARKINGÓW P&R W WAŁBRZYCHU
Adres:	Wałbrzych, ul. Przemysłowa
Działki:	446/1, 459, 487/2, 488/1, 488/2 - obręb 27 Śródmieście;
Inwestor:	Gmina Wałbrzych - Zarząd Dróg, Komunikacji i Utrzymania Miasta w Wałbrzychu
Umowa:	
Data:	07.2016
Rysunek:	SCHEMAT STUDNI BETONOWEJ Ø1200
Skala:	- -
Nr rysunku:	3/S

Stadium:

Stanowisko:	Imię i nazwisko:	Uprawnienia:	Branża:	Podpis:
Projektant:	mgr inż. Paweł Wieczorek	LBS/0065POOS/11	Sanitarna	
Sprawdzający:	mgr inż. Bartosz Chrastek	LBS/0023/PWOS/10	Sanitarna	