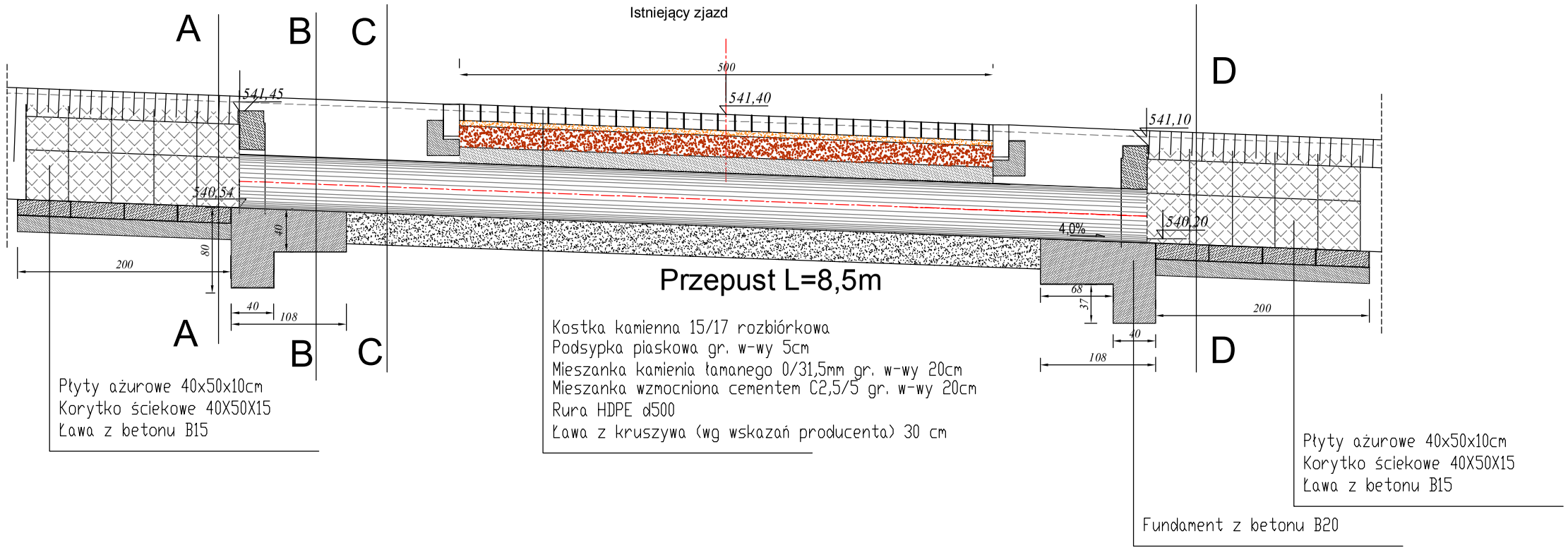

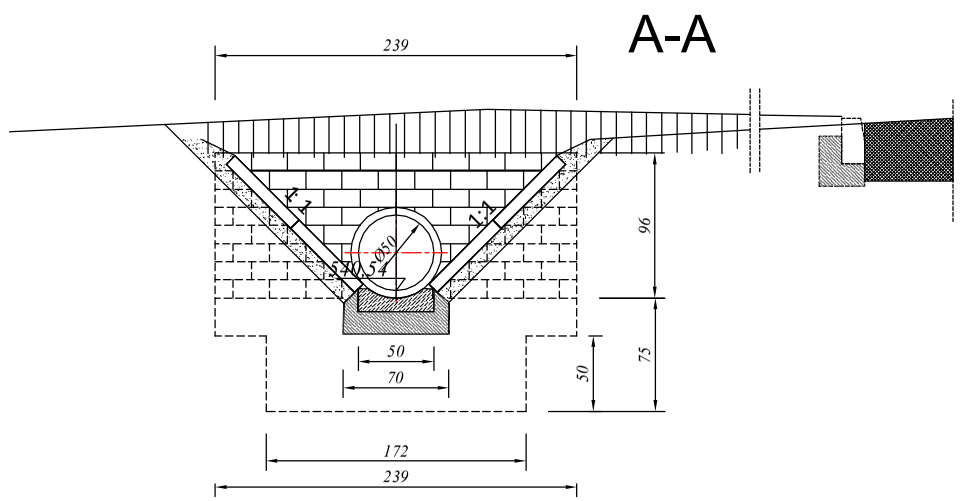

km 1+050,22 wlot 7 - widok

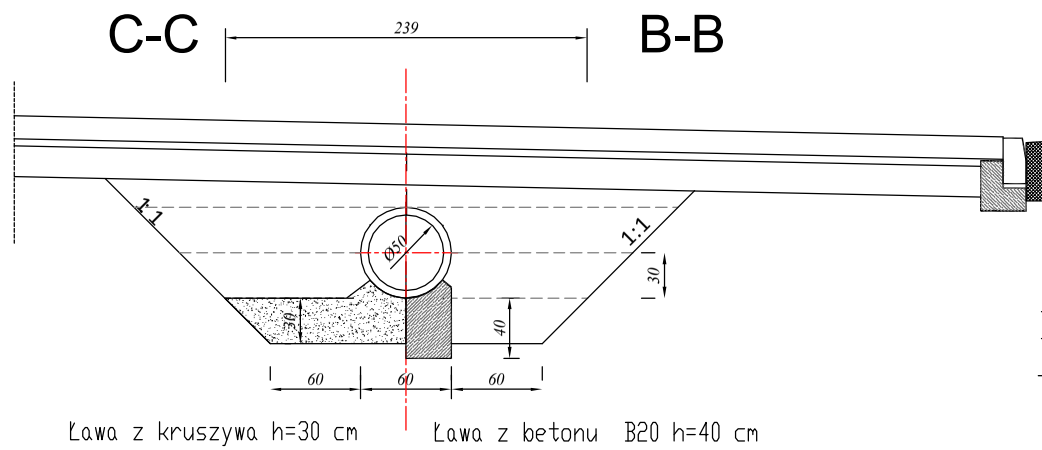

przekroje poprzeczne

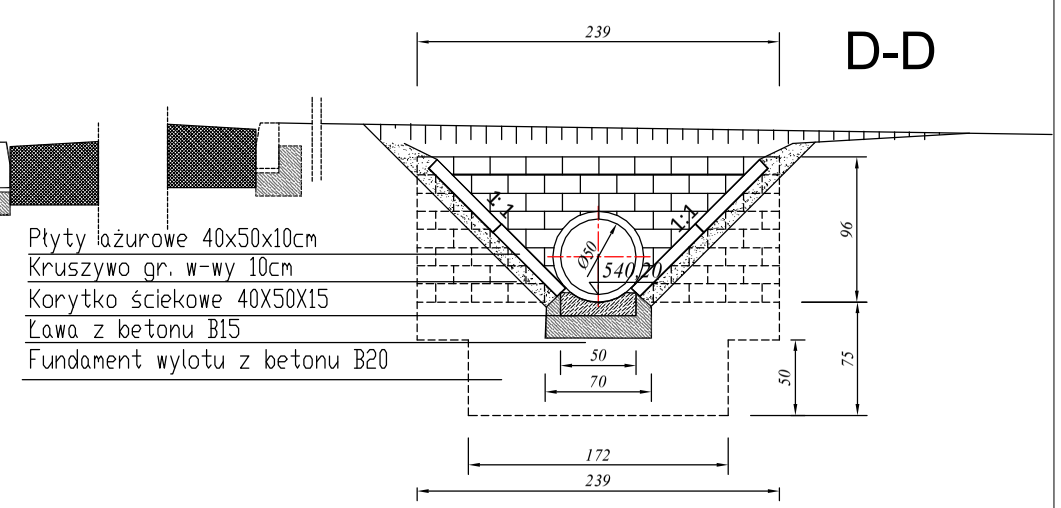

km 1+041,72 wylot 7 - widok

PRACOWNIA PROJEKTOWA PROMOCJA.- 58-316 Wałbrzych ul. Basztowa 56/10				
INWESTOR	Zarząd Dróg, Komunikacji i Utrzymania Miasta 58-300 Wałbrzych, ul. Matejki 1		Podz.	Nr rys.
TEMAT:	Przebudowa drogi ul. Moniuszki w Wałbrzychu od przystanku przy dawnym Szpitalu do przystanku za budynkiem domu dziecka. od km 0+000,00 dokm 1+080,07 Przepust z prawej. Wylot km 1+041,72 wlot km 1+050,22		1:50	DR-24
	Imię i nazwisko	nr. upraw.	Data	Podpis
PROJEKTOWAŁ	mgr inż. Tomasz Gmerek	AU-f2/161/81	07.2016r.	