SCHEMAT MONTAŻU PŁYT PRZEJŚCIOWYCH SKALA 1:25

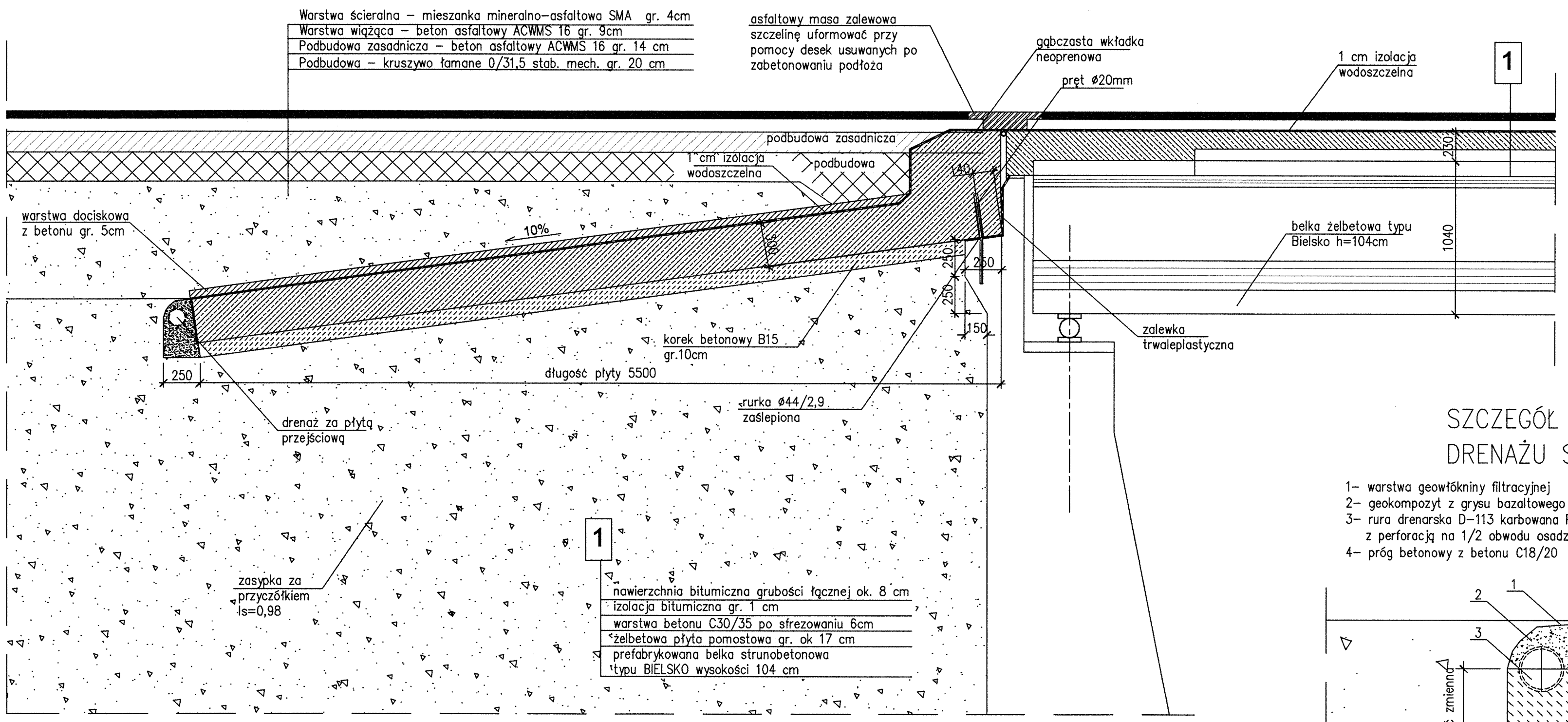

SZCZEGÓŁ WYKONANIA DYLATACJI SKALA 1:10

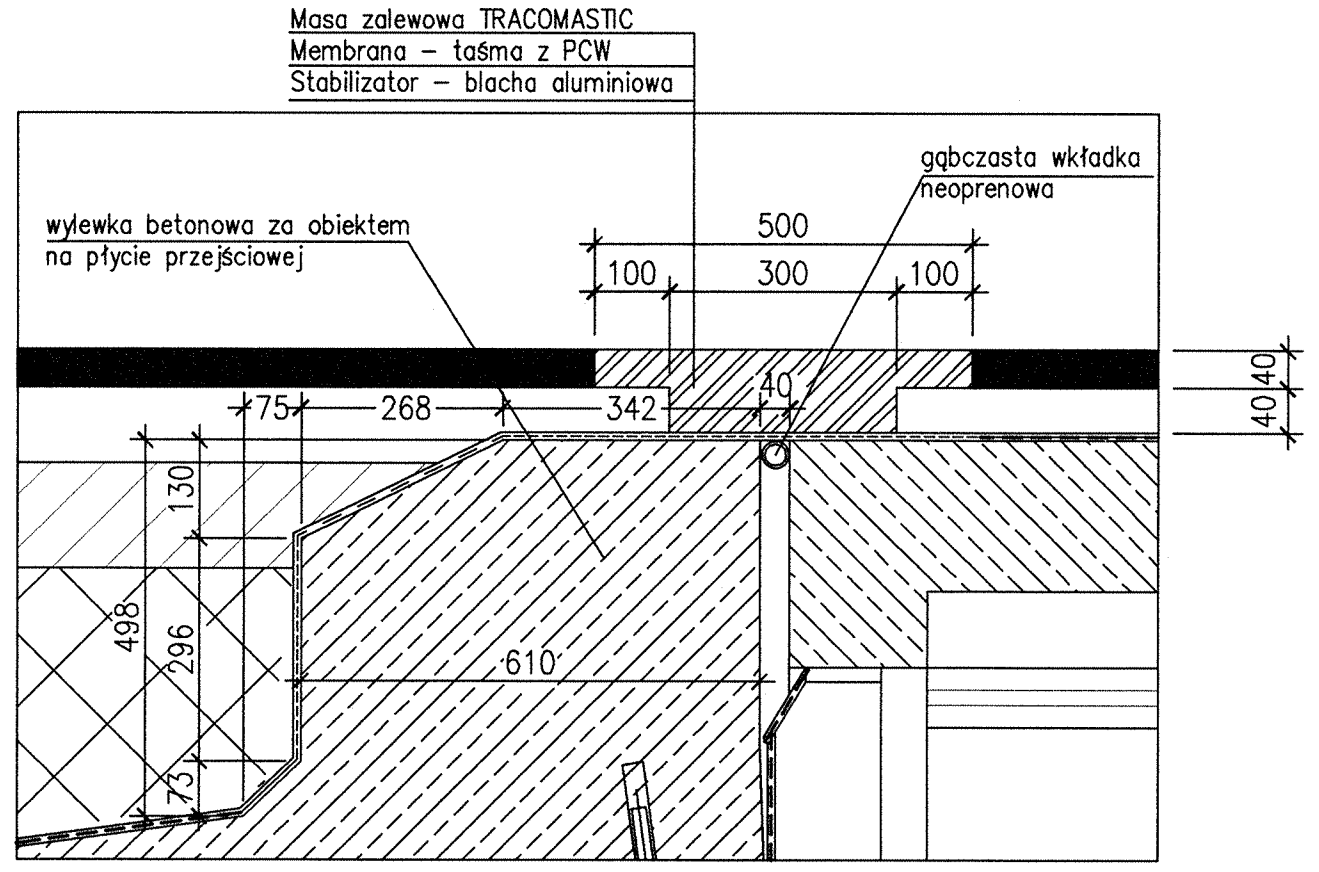

SZCZEGÓŁ WYKONANIA DRENAŻU SKALA 1:10

1– warstwa geowłókniny filtracyjnej
2– geokompozyt z grysu bazaltowego 8/16 otoczonego żywicą
3– rura drenarska D–113 karbowana PVC–U z otworami 1,5x5,0 z perforacją na 1/2 obwodu osadzona na progu betonowym
4– próg betonowy z betonu C18/20

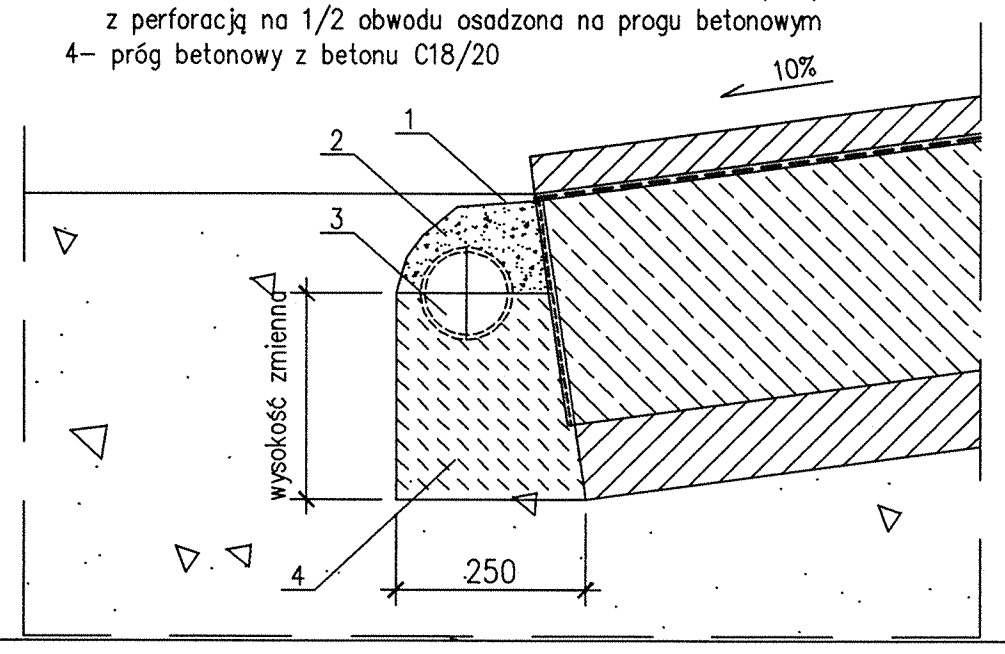

UWAGI :
Szczegółowe rozwiązanie stref dylatacji zostanie podane w ramach nadzoru autorskiego po odkryciu tych stref i zinwentaryzowaniu stanu istniejącego.

PRZEDSIĘBIORSTWO PROJEKTOWANIA I REALIZACJI BUDOWLI INŻYNIERSKICH
TOMASZ MACIOŁEK
58-301 WAŁBRZYCH, ul. Harcerska 4 tel, 602 28 71 71, e-mail: tomasz.maciolek@gmail.com

INWESTYCJA: Przebudowa wiaduktu w ciągu ulicy Ch. De Gaulle'a wraz z przebudową odcinków dojazdowych o łącznej długości około 800 m

STADIUM: Projekt wykonawczy

TYTUŁ: PŁYTA PRZEJŚCIOWA

OPRACOWAŁ	Imię i Nazwisko	Nr uprawnień	Branża	Funkcja	Data	Podpis
	mgr inż. Tomasz Maciołek	NBGP V–7342/3/27/96	Mostowa	Projektant	2016.03.16	
	mgr inż. Artur Ślusarczyk	LBS/0001/POOM/06	Mostowa	Sprawdzający	2016.03.16	

Kod dok.	Data wydania	Wydanie	Skala	Nr rysunku
016–03–2016	2017.03.16	04	1:25	M/04